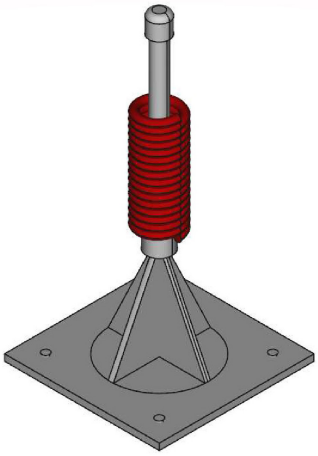

Assestimetri a Piastra

Caratteristiche principali

La colonna dell'assestimetro a piastra si compone di una piastra di base composta da una lastra in acciaio zincato di forma quadrata e lato di 50 cm, un'asta di misura costituita da una serie di tubi in acciaio zincato (lunghezza 200 cm, 3/4") filettati all'estremità per la giunzione, un tubo antiattrito costituito da un tubo corrugato continuo in PVC con est. 5.5 cm e un caposaldo di livellazione in acciaio, filettato all'estremità per permetterne l'accoppiamento con l'asta di misura.

Applicazioni

L'assestimetro a piastra è uno strumento che ha lo scopo di misurare il cedimento del piano di fondazione di un rilevato stradale o ferroviario, o di qualunque altro terreno di fondazione in cui viene installato.

Misure topografiche periodiche della quota del caposaldo montato sul terminale dell'asta di misura, evidenziano il cedimento rispetto ad un punto esterno.

Installazione

- **Il posizionamento di un inclinometro fisso da foro necessita usualmente di una campagna di misure precedenti all'installazione. Il sensore deve essere posizionato nel tratto di tubo inclinometrico in movimento. Il passo di 1000 mm permette di facilitare questa operazione. La sonda viene sospesa nel foro tramite un cordino di acciaio ad una testa di sospensione.**

Specifiche tecniche

	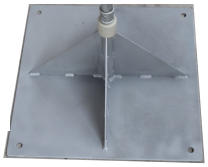			
Descrizione	**Piastra di base**	**Asta di misura**	**Tubo corrugato antiattrito**	**Tappo e caposaldo di livellazione**
Dimensione	500x500 mm	Asta ¾"	Ø est. 55 mm	Ø est. 40 mm
Spessore	3 mm	-	1 mm	-
Lunghezza	500 mm	2000 mm con manicotti esterni filettati F/F	Fornito in rotolo continuo con articolare sagomatura per innesto tubo-tubo	50 mm
Materiale	Acciaio zincato	Acciaio zincato acciaio inox (a richiesta)	PVC	acciaio inox

Codici e Part Numbers

P/N 2017100 PIASTRA ASSESTIMETRO
P/N 2017101 BOCCOLA FISSAGGIO GUAINA
P/N 2017102 ASTA ASSESTIMETRO A PIASTRA 2 METRI 3/4"
P/N 2015021 TUBO CORRUGATO Ø 55 mm
P/N 2017103 CAPOSALDO DI LIVELLAZIONE

O.T.R. s.r.l. Via Btg. Susa 36 29122 Piacenza +39 0523 594290
www.otr-geo.it info@otr-geo.it P.IVA 00894610153